hřiště.cz, s.r.o.
sídlo firmy:
Na Buble 201/11
621 00
www.hriste.cz

kanceláře, korespondence:
Zábrdovická 2
615 00 Brno-Židenice
mobil: +420 777 224 404
e-mail: info@hriste.cz

# Woody Doo

## Sami

### Popis herních prvků

6x akátová stojina, 1x kyblík na kladce, 1x kovové síto, 1x gumový pás, 1x korýtko s mlýnkem, 1x kovová deska

| | |
|---|---|
| **No. číslo** | WD-0325-00 |
| **Věková skupina** | 3 - 14 |
| **Rozměry (m)** | 3,2 x 1,6 |
| **Potřebná plocha (m)** | 5,8 x 4,2 |
| **Povrch tlumící náraz ($m^2$)** | 19,7 |
| **Max. výška pádu (m)** | 0,95 |
| **Počet uživatelů** | 4 |



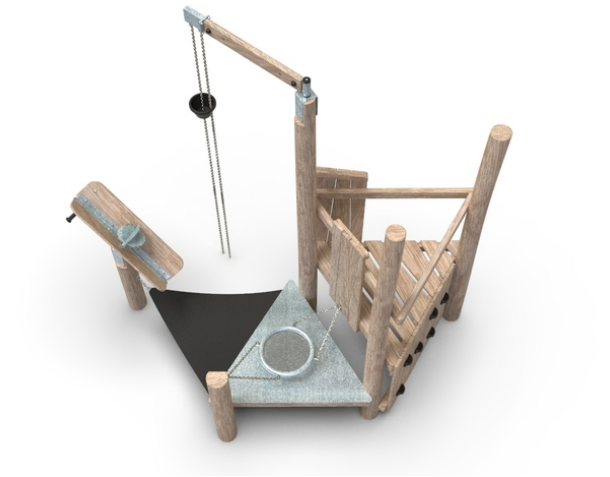

Vizualizace mají informativní charakter.

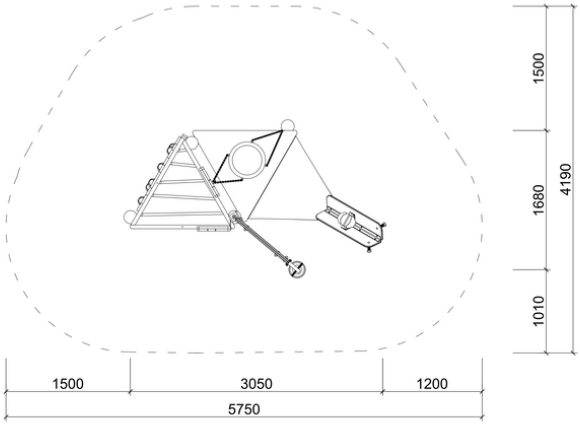


ČSN EN 1176-1 ed.2+A1:2024