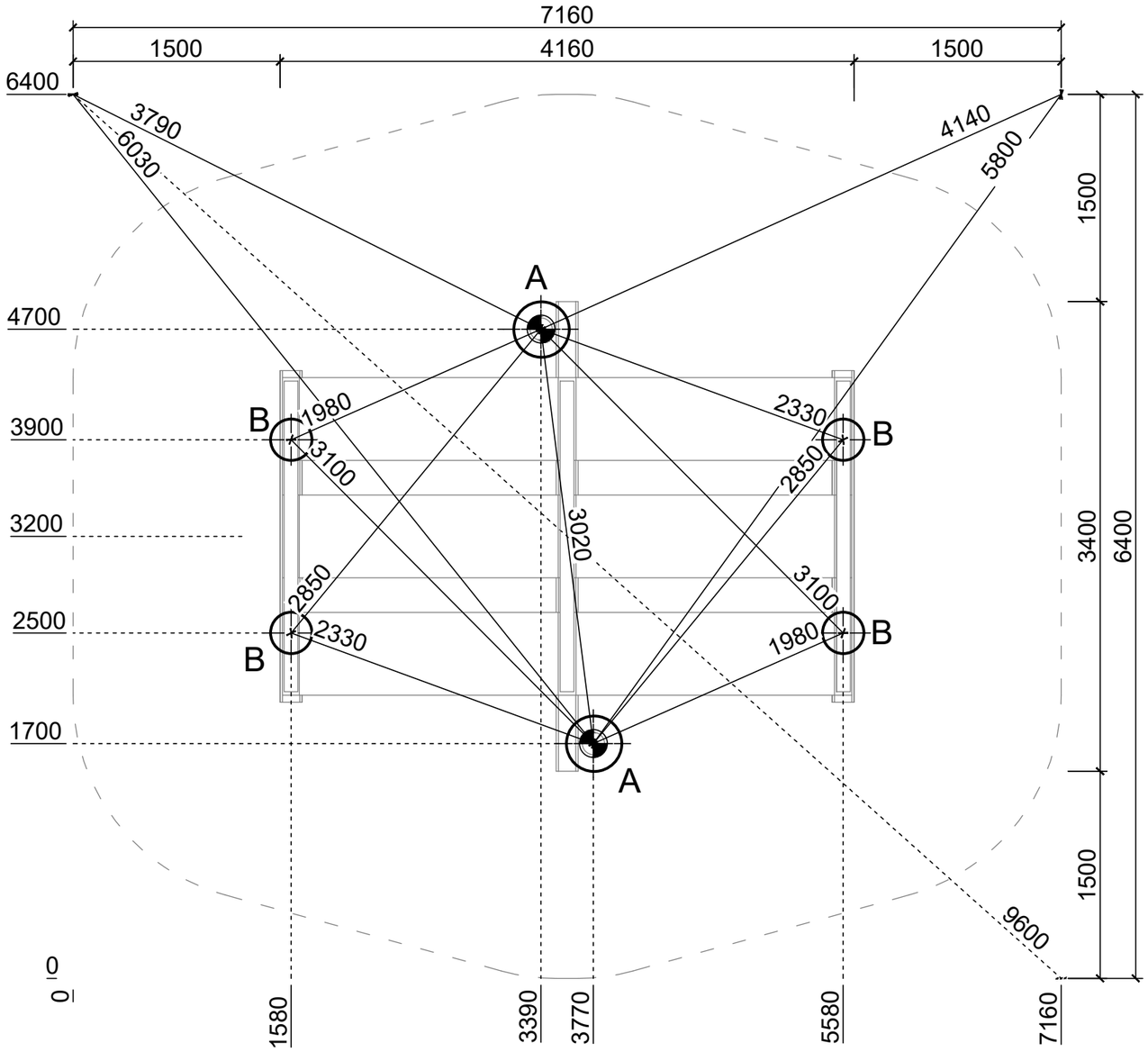

ŘEZ PATKOU

POVRCH TLUMÍCÍ PÁD - TRÁVNÍK

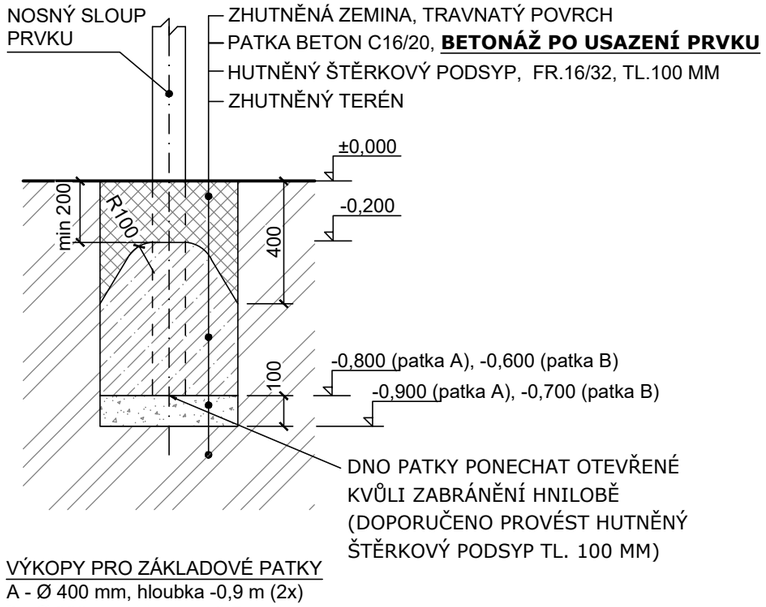

VÝKOPY PRO ZÁKLADOVÉ PATKY
A - Ø 400 mm, hloubka -0,9 m (2x)
B - Ø 300 mm, hloubka -0,7 m (4x)

Objem betonu min. 0,3 m3, beton C16/20.

BETONÁŽ PROVÉST AŽ PO MONTÁŽI HERNÍHO PRVKU!

±0,000 = finální úroveň dopadové plochy

— — hranice dopadové plochy herního prvku

vytyčovací bod

Zhutnění zemní pláně na E_{def2} min. 25 MPa!!!

hřiště.cz	Formát A3	Měřítko 1:50/1:20	List/Počet 1/1
	Datum 14.09.2023		
	Vytvořila Ing. Helena Kratochvílová		
	Kontakt helena@hriste.cz 777 715 094		
Název RUBELT spodní stavba	Výška pádu 0,95 m		
	Velikost dop. plochy 39,0 m²		
Číslo WD-0606-00	Povrch tlumící pád TRÁVNÍK		